1-ГТ189704_М-823-02-357

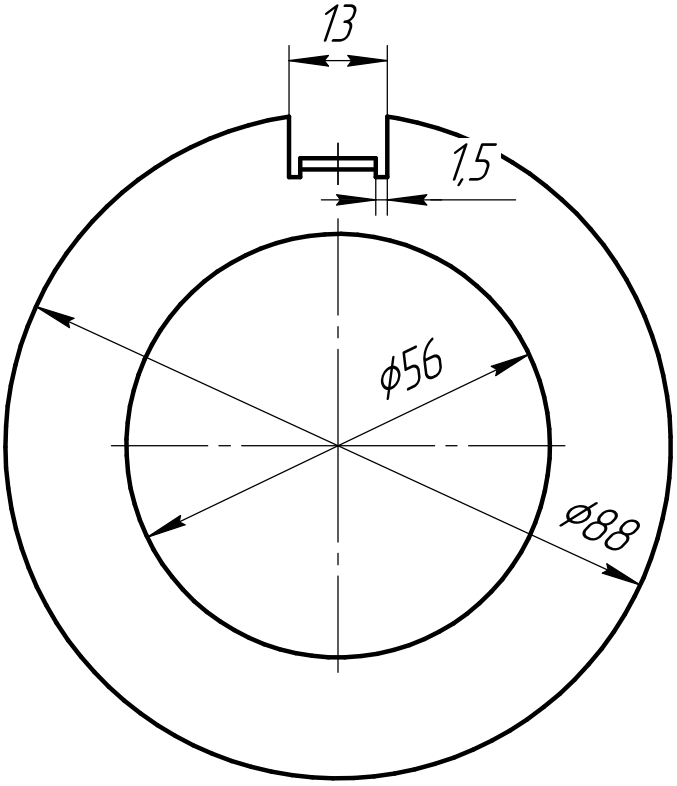

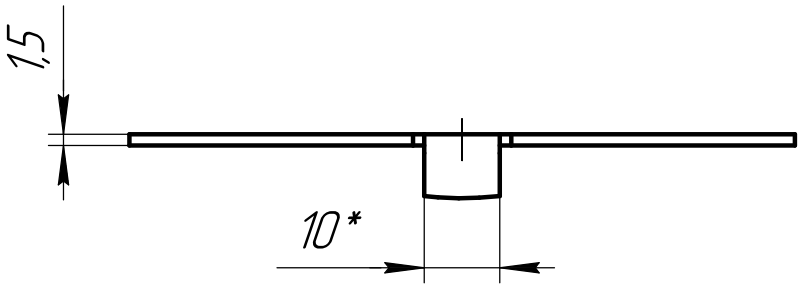

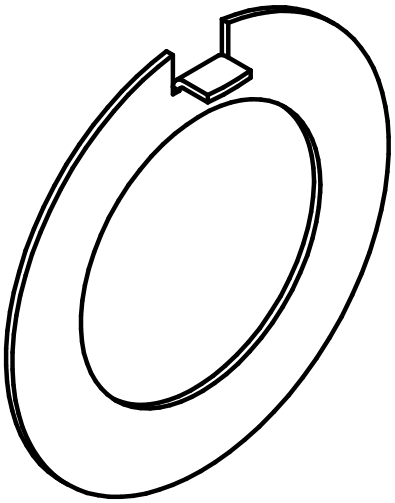

1. Ц6. хр.
2. * – размеры для справок

Изм.	Лист	№ докум.	Подп.	Дата	1-ГТ189704_М-823-02-357		
Разраб.		Бабич Е.М.			Шайба стопорная крышки направляющего аппарата	Лит.	Масса	Масштаб
Пров.		Притыковский А.С.						1:1
Т.контр.		Притыковский А.С.				Лист	Листов 1
Н.контр.		Гетинг И.Н.			Лист 1,5 ГОСТ 19903-2015 / Ст3 ГОСТ 380-2005	ПУ СШФ АО "Гидроремонт-ВКК"	
Утв.		Мокроусов С.В.					

Перв. примен.

Справ. №

Подп. и дата

Инв. № дубл.

Взам. инв. №

Подп. и дата

Инв. № подл.

Копировал

Формат А4